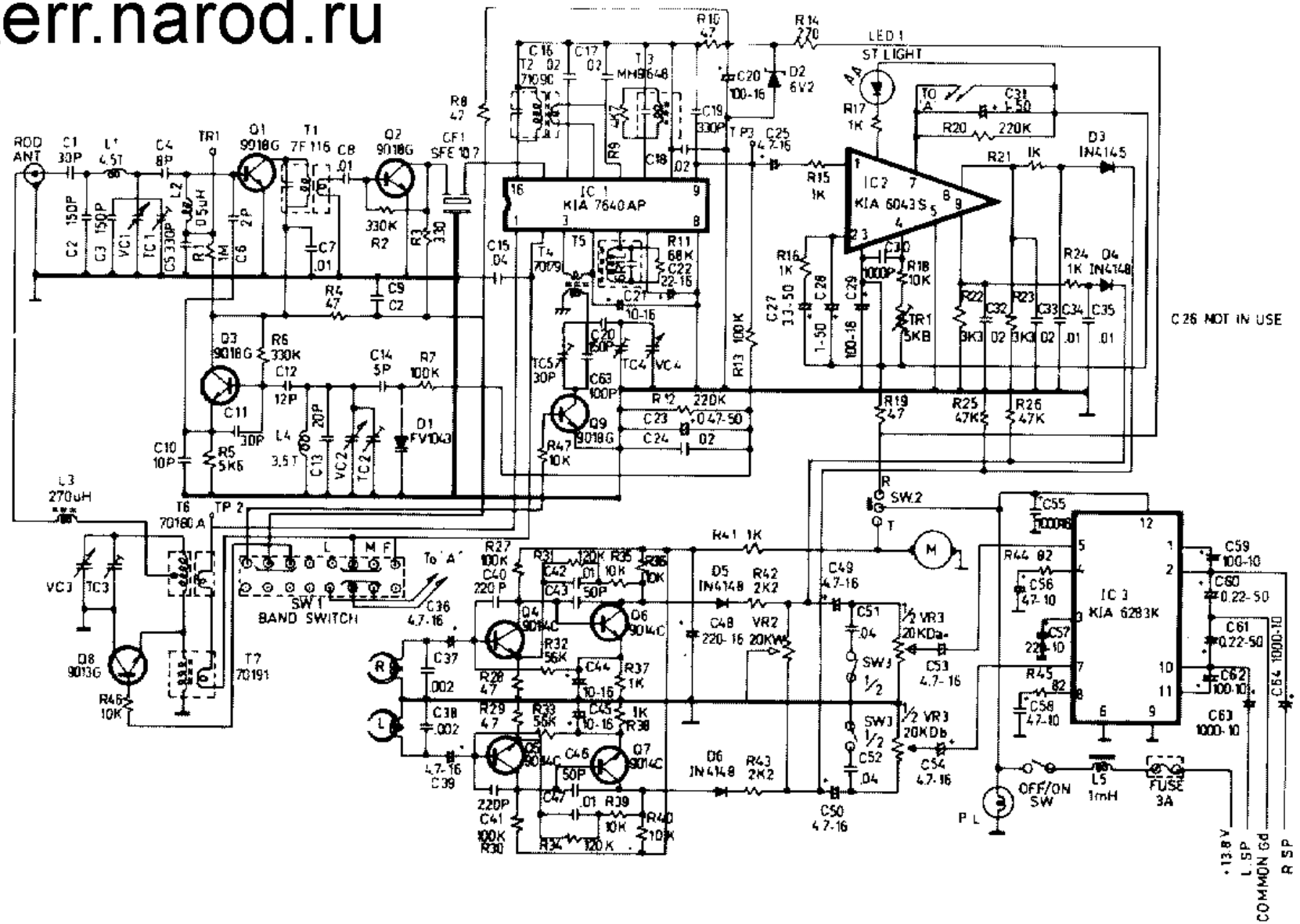sterr.narod.ru